PRZEKRÓJ A–A

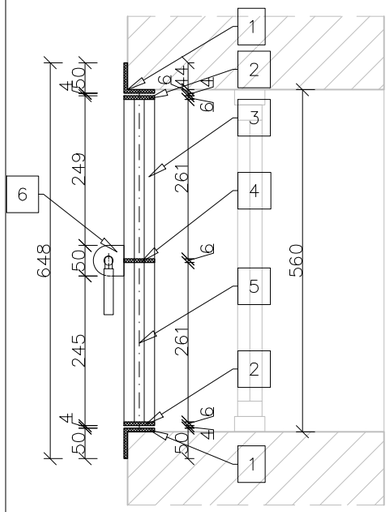

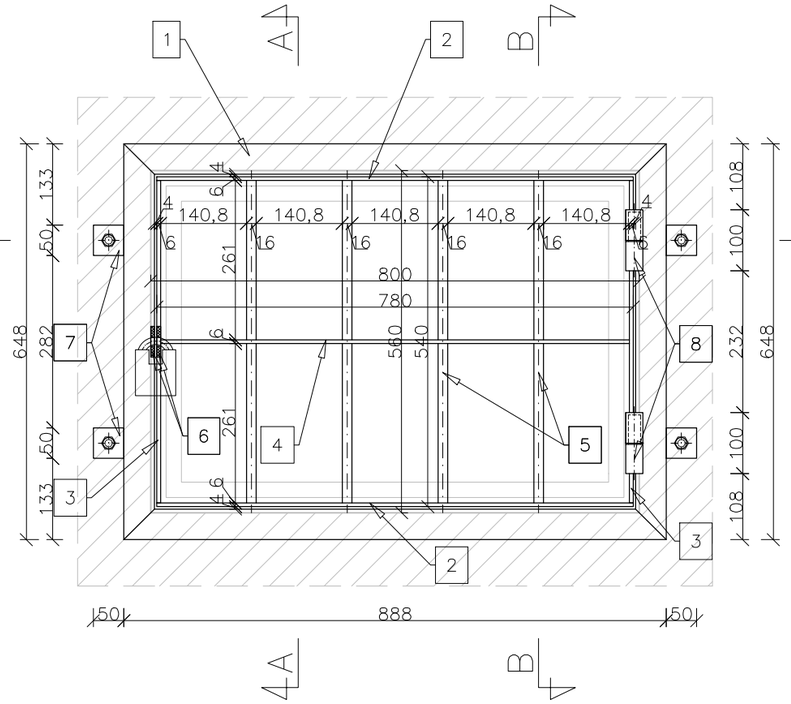

PRZEKRÓJ B–B

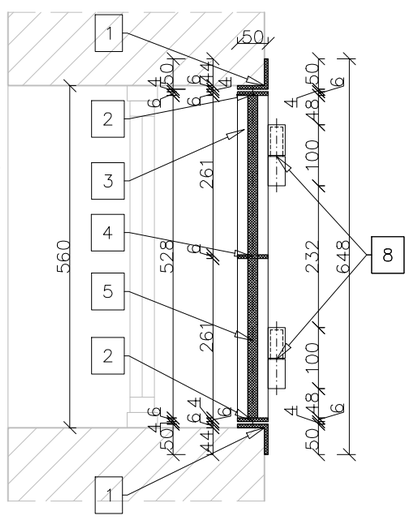

PRZEKRÓJ C–C

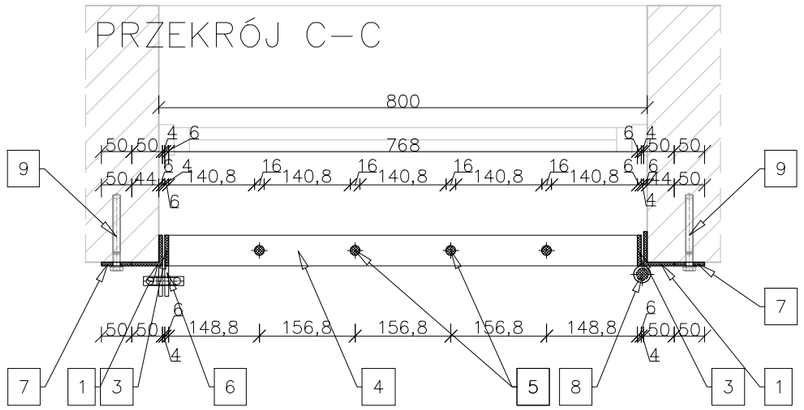

DETAL NR 8
skala 1:5

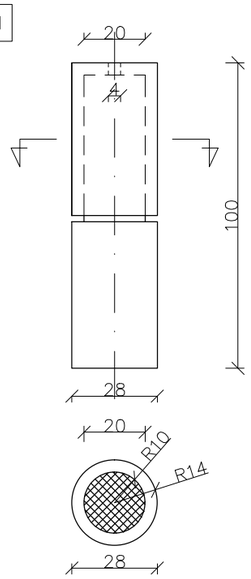

DETAL NR 6
skala 1:5

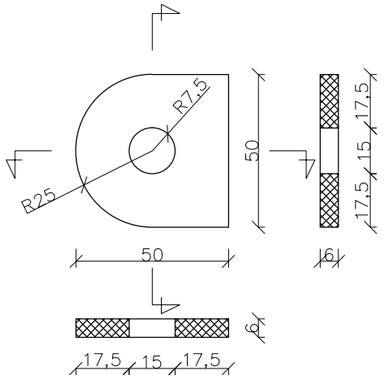

DETAL NR 7
skala 1:5

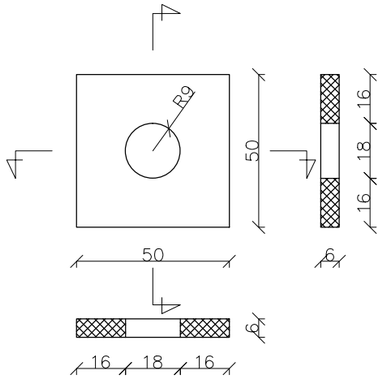

LEGENDA:

1) Rama z kątownika walcowanego równoramiennego ⌀50x50x6mm, wym. zew.: 888x648mm, 1 szt.,
2) Pręt płaski ⌀50x6mm, dł. 780mm, 2 szt.,
3) Pręt płaski ⌀50x6mm, dł. 528mm, 2 szt.,
4) Pręt płaski ⌀50x6mm, dł. 768mm, z otworami ø16mm w osi pręta w rozstawie osiowym co 156,8mm, 1 szt.,
5) Pręt okrągły gładki ø16mm, dł. 528mm, 4 szt.,
6) Pręt płaski ⌀50x6mm, wg rys. detalu nr 6, 2 szt.,
7) Pręt płaski ⌀50x6mm, wg rys. detalu nr 7, 4 szt.,
8) Zawias toczony ø28mm, wg rys. detalu nr 8, 2 szt.,
9) Kotew HILTI M12, 4 szt.

Przed przystąpieniem do realizacji Wykonawca zobowiązany jest do sprawdzenia wymiarów otworów okiennych i drzwiowych

CENTRALNE BIURO ANTYKORUPCYJNE		
OBIEKT	Delegatura CBA w Szczecinie	
TEMAT	Zabezpieczenie otworów okiennych	
NAZWA RYSUNKU	Kraty okienne wewnętrzne, 2 szt.	
SPORZĄDZIŁ	Aleksandra Wojciechowska	NR RYSUNKU
SKALA 1:10	Wydział Inwestycji Biura Logistyki CBA	3
	Warszawa, wrzesień 2014	